220 SA CE

BASE-TRASMISSION-BLADE TAB.1

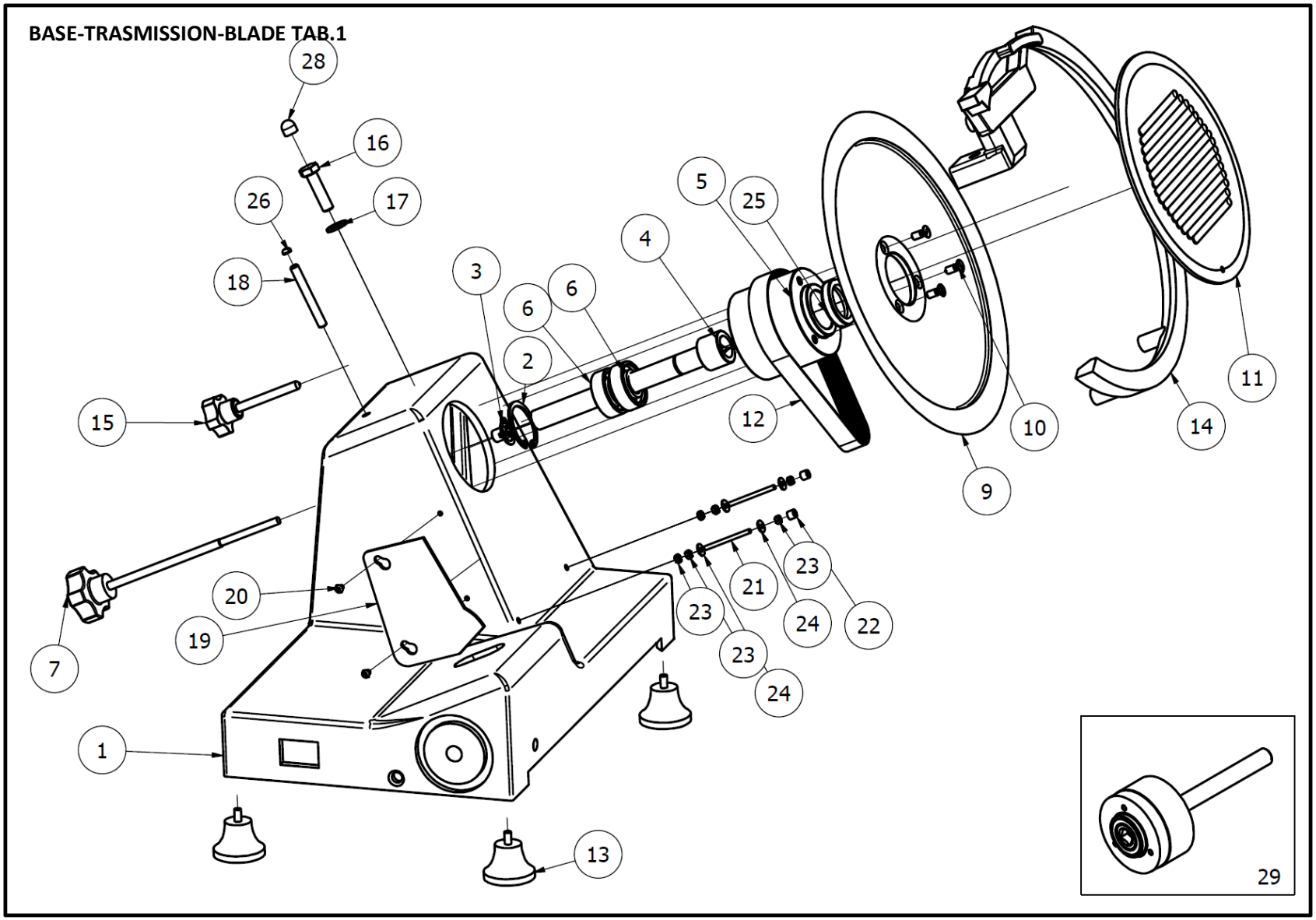

BASE – TRASMISSION - BLADE / BASE – TRASMISSIONE - LAMA TAB.1

RIF	QTY	COD.	DESCRIPTION	DESCRIZIONE
1 Tab.1	1	25S00001	Casing	Cassa
2 Tab.1	1	743735	Circlip	Seeger
3 Tab.1	1	743515	Circlip	Seeger
4 Tab.1	1	221CE068*	Pulley shaft	Perno puleggia
5 Tab.1	1	25S00067	Pulley	Puleggia
6 Tab.1	2	3001001	Bearing 6202 2rs	Cuscinetto 6202 2rs
7 Tab.1	1	25S00501V	Red Tie rod Assembly	Tirante rosso
9 Tab.1	1	22100073SK	Blade 220mm	Lama 220mm
10 Tab.1	3	6109 5 12	Screw	Vite
11 Tab.1	1	221A00503*	Blade Cover 220mm	Paralama 220mm
12 Tab.1	1	3005027*	Belt 310X5	Cinghia 310x5
13 Tab.1	4	25S00093	Rubber Foot	Piedino
14 Tab.1	1	22SACE257G.	Blade Guard Ring	Anello
15 Tab.1	1	221CE103V*	Red Knob	Manopola rossa
16 Tab.1	1	5739 8 20	Screw	Vite
17 Tab.1	1	6593 8	Washer	Rondella
18 Tab.1	1	5923 6 50	Grub Screw	Grano
19 Tab.1	1	25S00011	Slice Deflector	Parafetta
20 Tab.1	2	7380 3 6	Screw	Vite
21 Tab.1	2	25SCE102	Threaded Pin	Perno Filettato
22 Tab.1	2	25S00032	Plastic Spacer	Distanziale Plastica
23 Tab.1	6	5588 3	Nut	Dado
24 Tab.1	4	6593 3	Washer	Rondella
25 Tab.1	1	1001001	O-Ring	O-Ring
26 Tab.1	1	25S00120	Tap	Tappo
28 Tab.1	1	25S00106	Tap	Tappo
29 Tab.1		25SA00502	Pulley assembly	Puleggia assemblata

MEAT TABLE ASSEMBLY TAB.2

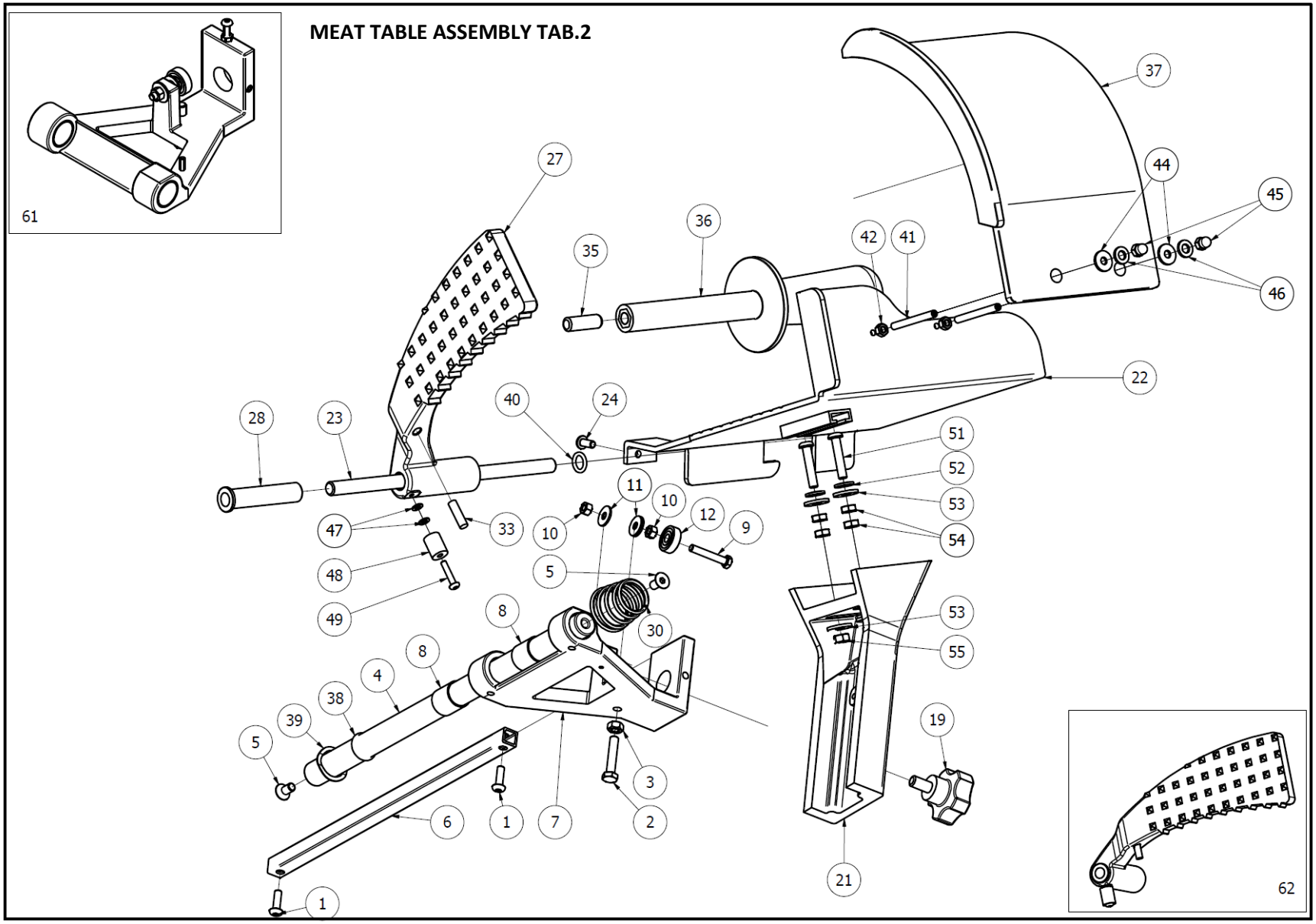

MEAT TABLE ASSEMBLY / PIATTO COMPLETO TAB.2

RIF	QTY	COD.	DESCRIPTION	DESCRIZIONE
1 Tab.2	2	7380 5 16	Screw	Vite
2 Tab.2	1	5739 6 30/N	Nylon Screw	Vite Nylon
3 Tab.2	1	5588 6	Nut	Dado
4 Tab.2	1	25S00013	Round Bar	Barra Tonda
5 Tab.2	2	5933 6 12	Screw	Vite
6 Tab.2	1	25S00014	Square Bar	Barra Quadra
7 Tab.2	1	25SA00012	Carriage	Carrello
8 Tab.2	2	2001005	Bushing	Bussola 18 20
9 Tab.2	1	5739 5 30	Screw	Vite
10 Tab.2	2	5588 5	Nut	Dado
11 Tab.2	2	6593 5	Washer	Rondella
12 Tab.2	1	3001013	Bearing 626-ZZ	Cuscinetto 626-ZZ
19 Tab.2	1	25SCE040VP	Red Knob	Manopola rossa
21 Tab.2	1	25SACE007P	Meat Table Support	Supporto Piatto
22 Tab.2	1	25SBCE008	Meat Table	Piatto
23 Tab.2	1	25S00084	Rod	Asta Piatto
24 Tab.2	2	7380 5 12	Screw	Vite
27 Tab.2	1	25SB00009	Meat Pusher	Pressamerce
28 Tab.2	1	25100079*	Bushing	Bussola
30 Tab.2	1	22100020*	Spring	Molla
33 Tab.2	1	25100082*	Nylon Retainer	Nottolino Nylon
35 Tab.2	1	5923 10 30	Grub screw	Grano
36 Tab.2	1	251ACE080V*	Red Pusher Knob	Manopola Pressamerce rossa
37 Tab.2	1	301ECE094*	Plexi Guard	Protezione Plexiglass
38 Tab.2	1	25S00028	O-Ring	O-Ring
39 Tab.2	1	25S00021	Round Spring	Rondella Ondulata

RIF	QTY	COD.	DESCRIPTION	DESCRIZIONE
40 Tab.2	1	1001015	O-Ring	O-Ring
41 Tab.2	2	5923 5 50	Grub screw	Grano
42 Tab.2	2	5588 5	Nut	Dado
44 Tab.2	4	6593 5	Washer	Rondella
45 Tab.2	2	5721 5	Nut	Dado
46 Tab.2	2	6592 5	Washer	Rondella
47 Tab.2	2	6592 4	Washer	Rondella
48 Tab.2	1	25SACE208.	Spacer	Distanziale
49 Tab.2	1	7380 4 20	Screw	Vite
51 Tab.2	2	7380 6 30	Screw	Vite
52 Tab.2	2	6796 6	Washer	Rondella
53 Tab.2	4	6593 6	Washer	Rondella
54 Tab.2	4	5589 6	Nut	Dado
55 Tab.2	2	5588 6	Nut	Dado
61 Tab.2		25SA00604	Carriage assembly	Carrello assemblato
62 Tab.2		25SACE900	Meat pusher assembly	Pressamerce assemblato

THICKNESS ADJUSTING ASSEMBLY TAB. 3

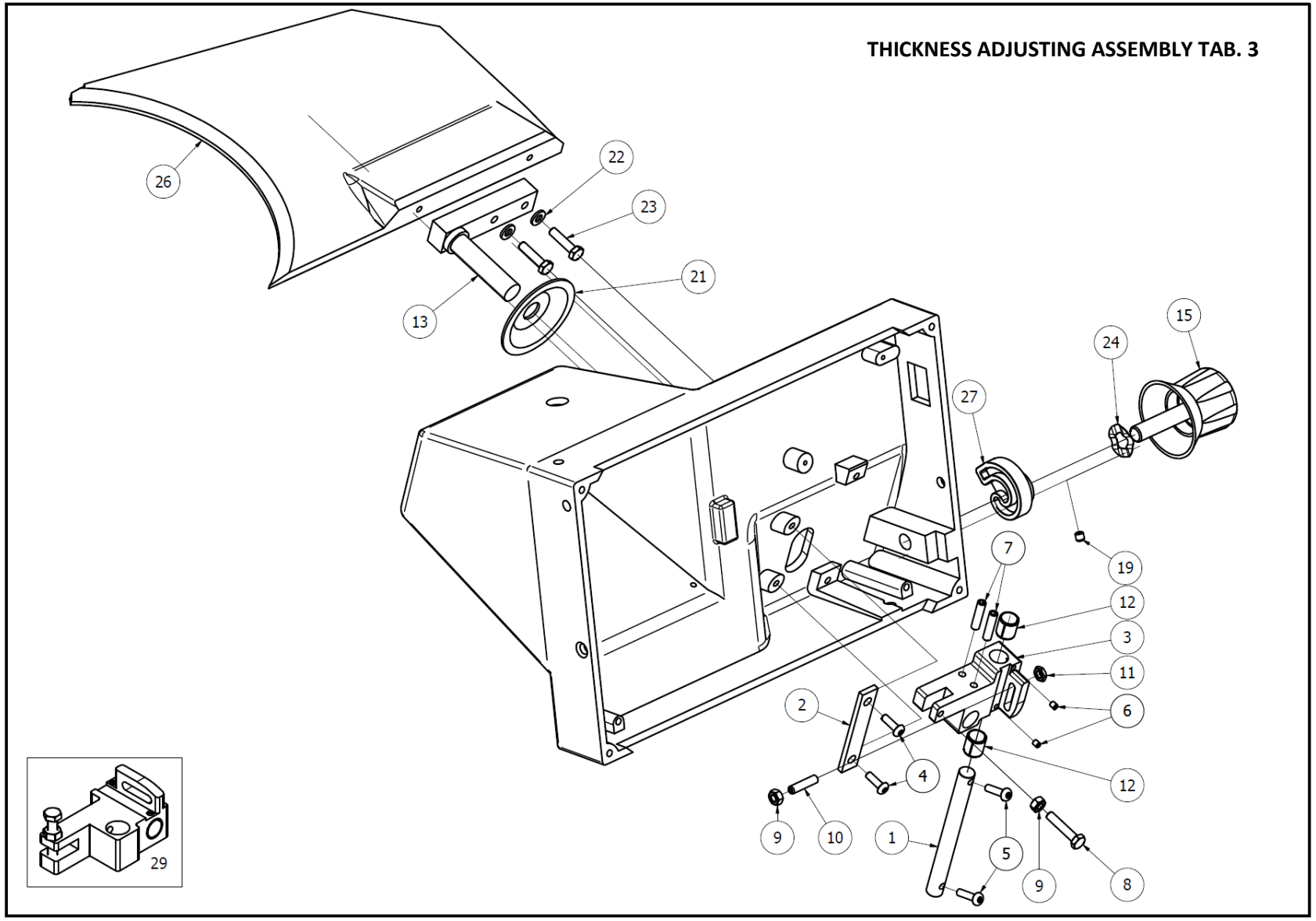

THICKNESS ADJUSTING ASSEMBLY / REGOLAZIONE SPESSORE TAB. 3

RIF	QTY	COD.	DESCRIPTION	DESCRIZIONE
1 Tab.3	1	25S00063	Support Shaft	Perno Spostamento
2 Tab.3	1	25S00026	Plate	Piastrina Spostamento
3 Tab.3	1	25S00022	Support	Spostamento
4 Tab.3	2	7380 5 16	Screw	Vite
5 Tab.3	2	7380 5 20	Screw	Vite
6 Tab.3	2	5923 4 5	Grub Screw	Grano
7 Tab.3	2	5923 8 10	Grub Screw	Grano
8 Tab.3	1	5739 6 30/N	Screw	Vite Nylon
9 Tab.3	2	5588 6	Nut	Dado
10 Tab.3	1	5923 6 25	Grub Screw	Grano
11 Tab.3	1	5589 6	Nut	Dado
12 Tab.3	2	2001033*	Bushing 12 15	Bussola 12 15
13 Tab.3	1	25S00007	Gauge Plate Support	Supporto Vela
15 Tab.3	1	25S00035V	Red Graduated Knob	Manopola Numerata rossa
19 Tab.3	1	5923 6 6	Grub Screw	Grano
21 Tab.3	1	25S00086	Boot	Ventosa
22 Tab.3	2	6593 6	Washer	Rondella
23 Tab.3	2	5739 6 25	Screw	Vite
24 Tab.3	1	22100095*	Washer	Rondella
26 Tab.3	1	22SACE003P.	Gauge Plate	Vela
27 Tab.3	1	25SA00025	Cam	Camma
29 Tab.3		25S00701	Support assembly	Spostamento assemblato

SHARPENER TAB. 4

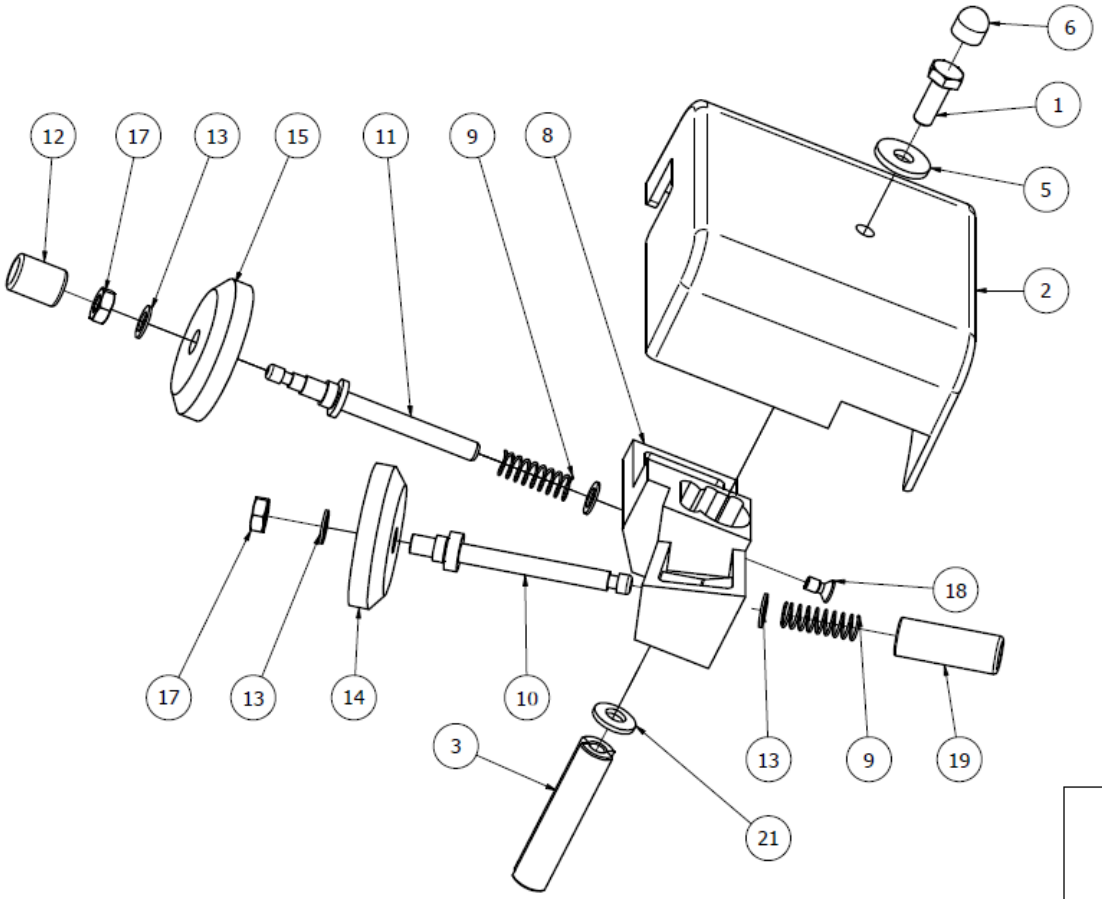

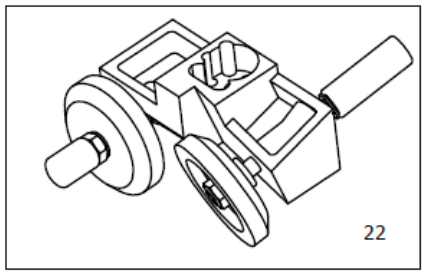

SHARPENER / AFFILATOIO TAB. 4

RIF	QTY	COD.	DESCRIPTION	DESCRIZIONE
1 Tab.4	1	5739 8 16/A2	Screw	Vite
2 Tab.4	1	22SACE010P.	Sharpener Cover	Capottina
3 Tab.4	1	22SACE00104.	Spacer	Distanziale
5 Tab.4	1	6593 8 24	Washer	Rondella
6 Tab.4	1	25SA00106	Tap	Tappo
8 Tab.4	1	25SACE108P.	Body Sharpener	Corpo Affilatoio
9 Tab.4	2	22100117*	Spring	Molla
10 Tab.4	1	221A00109*	Wheel Shaft	Perno smeriglio
11 Tab.4	1	221A00110*	Wheel Shaft	Perno smeriglio
12 Tab.4	1	221A00115*	Plastic push botton	Pulsante Plastica
13 Tab.4	3	221CE271IX*	Washer	Rondella
14 Tab.4	1	22100111*	Grinding Wheel	Mola affilatura
15 Tab.4	1	22100112*	Grinding Wheel	Mola sbavatura
17 Tab.4	2	5589 6	Nut	Dado
18 Tab.4	1	6109 4 8	Screw	Vite
19 Tab.4	1	221ACE116*	Plastic Push Botton	Pulsante Plastica
21 Tab.4	1	6592 6	Washer	Rondella
22 Tab.4		25SACE803	Sharpener Assembly	Affilatoio Assemblato

ELECTRICAL COMPONENTS TAB. 5

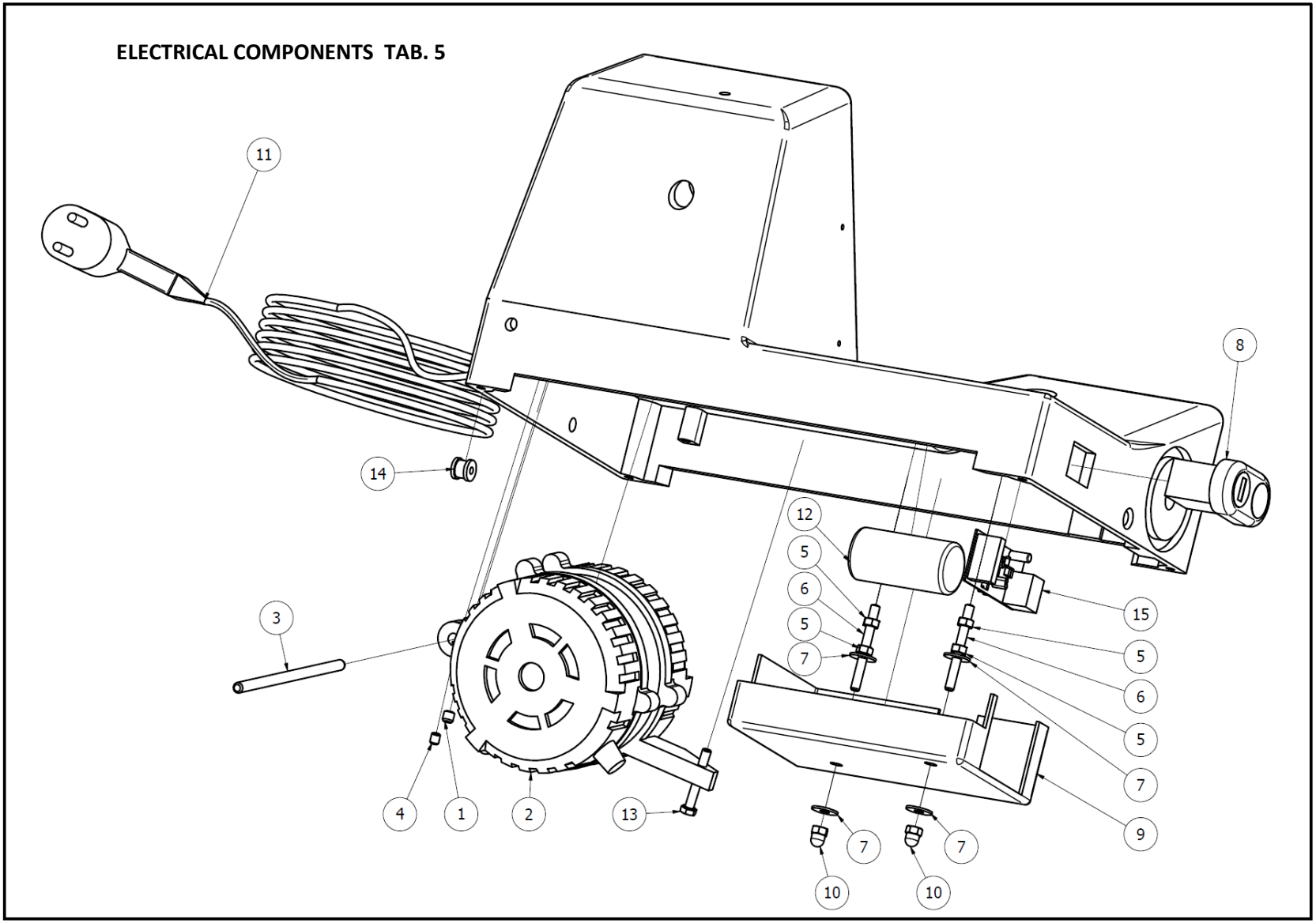

ELECTRICAL COMPONENTS / COMPONENTI ELETTRICHE TAB. 5

RIF	QTY	COD	DESCRIPTION	DESCRIZIONE
1 Tab.5	1	5923 6 6	Grub	Grano
2 Tab.5	1	22S00048	Motor V.230	Motore V.230
3 Tab.5	1	25S00060	Motor Pin	Spina
4 Tab.5	1	5923 5 6	Grub Screw	Grano
5 Tab.5	4	5588 5	Nut	Dado
6 Tab.5	2	5923 5 50	Threadred shaft	Perno Filettato
7 Tab.5	4	6593 5	Washer	Rondella
8 Tab.5	1	301A00039*	On/Off Button	Pulsante Accensione
9 Tab.5	1	25SCE136.	Protection Box	Scatola Elettrica
10 Tab.5	2	5721 5	Nut	Dado
11 Tab.5	1	3004902*	Cable+plug V.230	Cavo+Spina V.230
12 Tab.5	1	3002001*	Capacitor 6,3µF	Condensatore 6,3µF
13 Tab.5	1	5739 6 60	Screw	Vite
14 Tab.5	1	25S00053	Locking Cable	Ferma Cavo