ALADINO – 5

Descripción

· Los abatidores Attila son la herramienta perfecta para realizar un enfriamiento rápido y uniforme.

· Mediante su utilización se consigue preservar las cualidades organolépticas y los valores nutricionales de los alimentos, evitando la proliferación de bacterias y prolongando así la vida útil de almacenamiento, tanto en refrigeración como en congelación.- Se consigue mediante éste proceso reducir al máximo los riesgos de deshidratación y formación de escarcha en el producto, cumpliendo así con la norma alimentaria HACCP.







Especificaciones técnicas:

Modelo	**ALADINO - 5**
Dimensiones int.*	61 x 43 x 39 cm
Dimensiones ext.*	75 x 75 x 91 cm
Potencia	1300 W
Voltaje	230 V / 50 Hz
Temperatura	+ 3 º C / - 18 º C / - 40 º C
Peso	92 kg
Gas refrigerante	R452A - R455A
Capacidad	3 - GN 1/1 ó 60 x 40
Volumen	100 L
Carga máx. ciclo + 3ºC	23 kg
Carga máx. ciclo - 18ºC	12 kg
Distancia entre guías	7 cm

*Ancho x Fondo x Alto

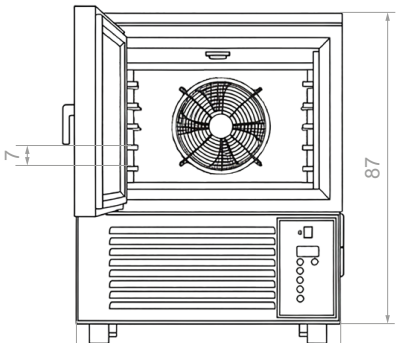

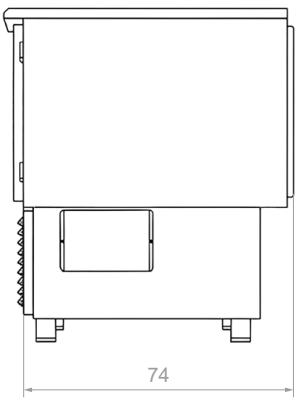

TECNODOM